Vannes d'équilibrage, acier inoxydable, passage réduit

bride / bride, DN 65-150, passage réduit

Corps	DN 65-150 Acier inoxydable, X2CrNiMo17-12-2 (1.4404)
Bille	DN 65-150 Acier inoxydable, X2CrNiMo17-12-2 (1.4404)
Sceau à billes	DN 65-150 PTFE+GF
Tige	DN 65-150 Acier inoxydable, X2CrNiMo17-12-2 (1.4404)
Joint de tige	DN 65-150 FPM/NBR
Bloc de mesure	DN 65-150 Type Oras, acier inoxydable, X2CrNiMo17-12-2 (1.4404) / NBR
Fonctionnement	DN 65-150 Avec poignée en acier zingué
Brides	EN 1092-1 Référence disponible 10, 16, 25, 40

Conditions d'exploitation

-20 °C à +200 °C
En dessous de -20 °C contacter le fabricant
Température ambiante la plus basse autorisée -40 °C
Taux de fuite A (EN 12266-1)

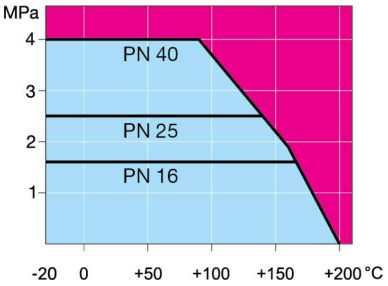

Pas pour vapeur

DN 65-150

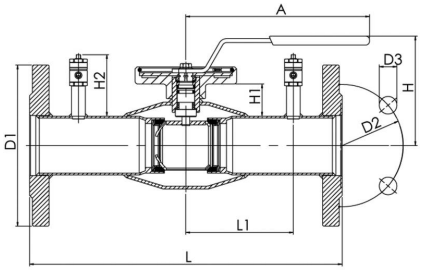

DN	PN	Produit n°	A	D1	D2	D3	H	H1	H2	L	L1	kg
65	16	266510V	280	185.0	145.0	18.0	148	58	82	310	110	10.1
80	16	266511V	280	200.0	160.0	18.0	160	64	82	310	110	12.0
100	16	266512V	280	220.0	180.0	18.0	173	52	82	350	122.5	15.9
125	16	266513V	400	250.0	210.0	18.0	221	68	82	355	137.5	25.6
150	16	266514V	600	285.0	240.0	22.0	240	74	82	370	150	30.0

Les vannes d'équilibrage Vexve se trouvent dans les bibliothèques des appareils de mesure TA-SCOPE et SmartBalancing, entre autres.

Copyright © Vexve Oy
Tous droits réservés.

Vannes d'équilibrage, acier inoxydable, passage réduit

bride / bride, DN 200-250, passage réduit

Corps	DN 200-250 Acier inoxydable, X2CrNiMo17-12-2 (1.4404)
Bille	DN 200-250 Acier inoxydable, X2CrNiMo17-12-2 (1.4404)
Sceau à billes	DN 200-250 PTFE+GF
Tige	DN 200-250 Acier inoxydable, X2CrNiMo17-12-2 (1.4404)
Joint de tige	DN 200-250 FPM/NBR
Bloc de mesure	DN 200-250 Type Oras, acier inoxydable, X2CrNiMo17-12-2 (1.4404) / NBR
Fonctionnement	DN 200-250 La vanne est équipée d'un engrenage manuel
Brides	EN 1092-1 Référence disponible 10, 16, 25, 40

Conditions d'exploitation

-20 °C à +200 °C
En dessous de -20 °C contacter le fabricant
Température ambiante la plus basse autorisée -40 °C
Taux de fuite A (EN 12266-1)

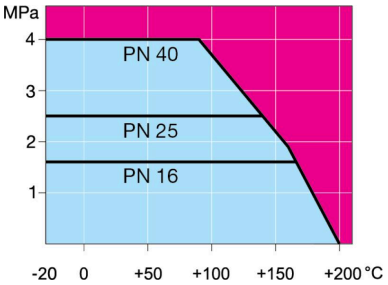

Pas pour vapeur

DN 200-300

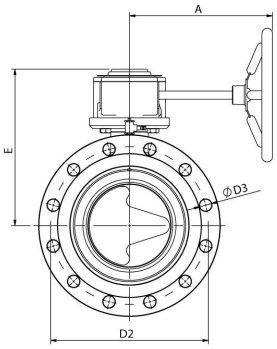

DN 200-300

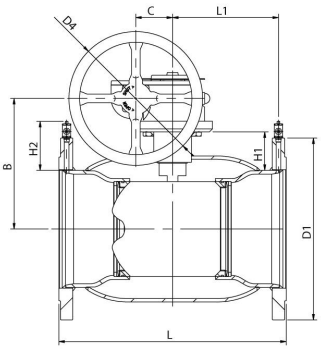

DN	PN	Produit n°	A	B	C	D1	D2	D3	D4	E	H	H1	H2	L	L1	kg
200	16	266536V	268	244	69	340.0	295.0	22.0	250.0	293		72	92	425	198	56.7
250	16	266537V	301	294	97	405.0	355.0	26.0	300.0	345		88	97	550	259	103.9

Les vannes d'équilibrage Vexve se trouvent dans les bibliothèques des appareils de mesure TA-SCOPE et SmartBalancing, entre autres.

Copyright © Vexve Oy
Tous droits réservés.