Vannes d'équilibrage, acier, passage réduit

PN 25, bride / bride, DN 65-150, passage réduit

Corps	DN 65-150 Acier, P235GH (1.0345)
Bille	DN 65-150 Acier inoxydable, X5CrNi18-10 (1.4301)
Sceau à billes	DN 65-150 PTFE+GF
Tige	DN 65-150 Acier inoxydable, X8CrNiS18-9 (1.4305)
Joint de tige	DN 65-150 FPM
Bloc de mesure	DN 65-150 Type Oras, laiton / NBR
Fonctionnement	DN 65-150 Avec poignée en acier zingué
Brides	EN 1092-1 Référence disponible 10, 16, 25, 40

Conditions d'exploitation

-20 °C à +200 °C
En dessous de -20 °C contacter le fabricant
Température ambiante la plus basse autorisée -40 °C
Taux de fuite A (EN 12266-1)

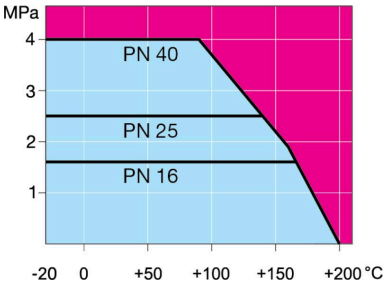

Pas pour vapeur

DN 65-150

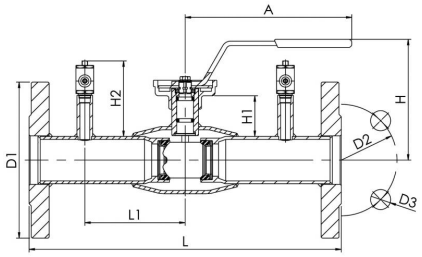

DN	PN	Produit n°	A	D1	D2	D3	H	H1	H2	L	L1	kg
65	25	265570V	280	185.0	145.0	18.0	160	58	108	310	110	11.0
80	25	265571V	280	200.0	160.0	18.0	173	64	108	310	110	14.0
100	25	265572V	280	235.0	190.0	22.0	219	98	132	350	122.5	20.7
125	25	265573V	400	270.0	220.0	26.0	253	100	130	360	137,5	31.3
150	25	265574V	600	300.0	250.0	26.0	276	110	131	390	150	40.7

Les vannes d'équilibrage Vexve se trouvent dans les bibliothèques des appareils de mesure TA-SCOPE et SmartBalancing, entre autres.

Copyright © Vexve Oy
Tous droits réservés.

Vannes d'équilibrage, acier, passage réduit

PN 25, bride / bride, DN 200-300, passage réduit

Corps	DN 200-300 Acier, P235GH (1.0345)
Bille	DN 200-300 Acier inoxydable, X5CrNi18-10 (1.4301)
Sceau à billes	DN 200-300 PTFE+GF
Tige	DN 200-300 Acier inoxydable, X8CrNiS18-9 (1.4305)
Joint de tige	DN 200-300 FPM
Bloc de mesure	DN 200-300 Type Oras, laiton / NBR
Fonctionnement	DN 200-300 La vanne est équipée d'un engrenage manuel
Brides	EN 1092-1 Référence disponible 10, 16, 25, 40

Conditions d'exploitation

-20 °C à +200 °C
En dessous de -20 °C contacter le fabricant
Température ambiante la plus basse autorisée -40 °C
Taux de fuite A (EN 12266-1)

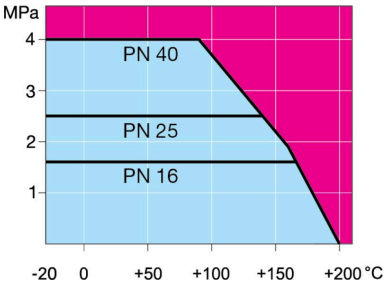

Pas pour vapeur

DN 200-300

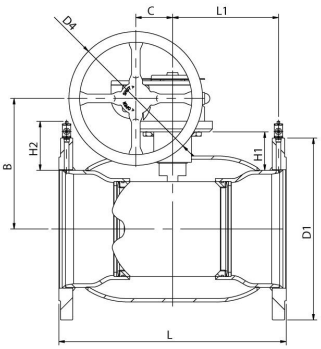

DN 200-300

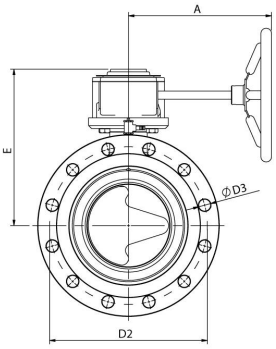

DN	PN	Produit n°	A	B	C	D1	D2	D3	D4	E	H	H1	H2	L	L1	kg
200	25	265576V	268	244	69	360.0	310.0	26.0	250.0	293		72	101	425	195	74.0
250	25	265577V	301	294	97	425.0	370.0	30.0	300.0	345		88	107	550	256	120.0
300	25	265578V	424	349	138	485.0	430.0	30.0	600.0	422		112	112	580	296	176.0

Les vannes d'équilibrage Vexve se trouvent dans les bibliothèques des appareils de mesure TA-SCOPE et SmartBalancing, entre autres.

Copyright © Vexve Oy
Tous droits réservés.