Edelstahlkugelhähne, reduzierter Durchgang

Flansch / Flansch, DN 65-250, reduzierter Durchgang

Gehäuse	DN 65-250 Edelstahl, X2CrNiMo17-12-2 (1.4404)
Kugel	DN 65-250 Edelstahl, X2CrNiMo17-12-2 (1.4404)
Dichtung der Kugel	DN 65-250 PTFE+C
Spindel	DN 65-250 Edelstahl, X2CrNiMo17-12-2 (1.4404)
Dichtung der Spindel	DN 65-250 FPM/NBR
Betätigung	DN 65-250 Mit Griff aus verzinktem Stahl
Flansch	EN 1092-1 Erhältlich PN 10, 16, 25, 40

Betriebsbedingungen

-20 °C – +200 °C
Unter -20 °C Hersteller kontaktieren
Niedrigste, erlaubte Umgebungstemperatur -40 °C
Leckrate A (EN 12266-1)

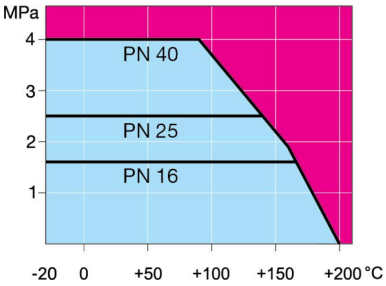

Nicht für Dampf

DN 65-150

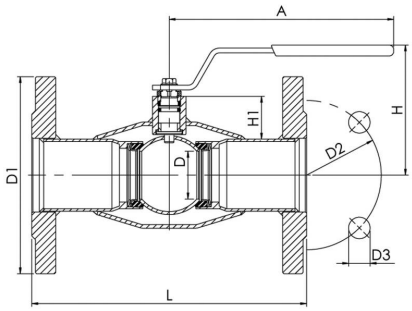

DN 200-250

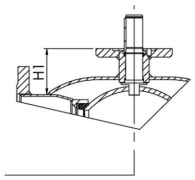

DN	PN	Produktnr.	A	D	D1	D2	D3	H	H1	L	kg
65	16	286560	278	50	185.0	145.0	18.0	148	51	270	10.5
80	16	286561	278	65	200.0	160.0	18.0	160	58	280	12.0
100	16	286562	278	80	220.0	180.0	18.0	171	54	300	15.5
125	16	286563	400	100	250.0	210.0	18.0	220	68	325	21.0
150	16	286564	600	125	285.0	240.0	22.0	240	74	350	25.0
200	16	286566	870	150	340.0	295.0	22.0	281	92	400	50.0
250	16	286567	1200	200	405.0	355.0	26.0	343	108	550	90.0

Copyright © Vexve Oy
All rights reserved.