Vanne à boisseau sphérique en acier, passage réduit

100 série, soudage / soudage, EN (DIN), DN 65-250, passage réduit

Corps	DN 65-250 Acier, P235GH (1.0345)
Bille	DN 65-250 Acier inoxydable, X5CrNi18-10 (1.4301)
Sceau à billes	DN 65-250 PTFE+C
Tige	DN 65-250 Acier inoxydable, X8CrNiS18-9 (1.4305)
Joint de tige	DN 65-250 FPM
Fonctionnement	DN 65-250 Avec poignée en acier zingué

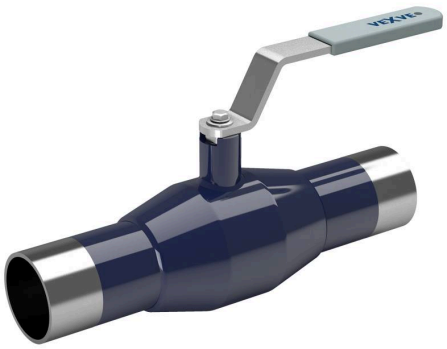

Conditions d'exploitation

-20 °C à +200 °C
En dessous de -20 °C contacter le fabricant
Température ambiante la plus basse autorisée -40 °C
Taux de fuite A (EN 12266-1)

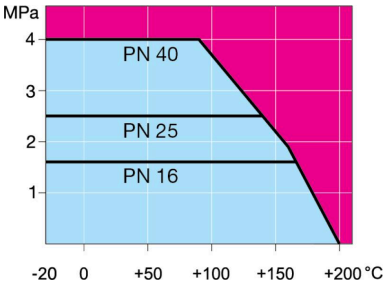

Pas pour vapeur

DN 65-150

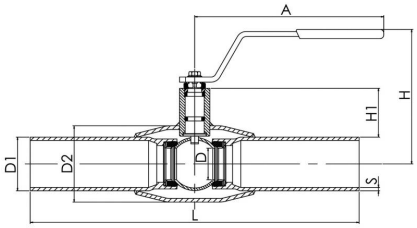

DN 200-250

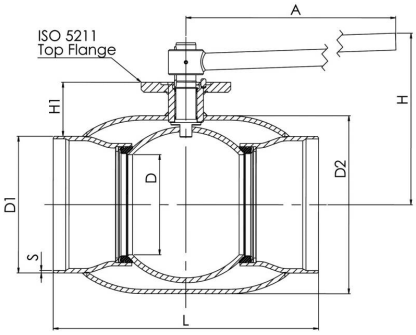

DN	PN	Produit n°	A	D	D1	D2	H	H1	L	S	kg
65	25	100065	277,5	50	76.1	101.6	159	62	300	2,9	4.0
80	25	100080	277,5	65	88.9	121.0	171	68	300	3,2	5.4
100	25	100100	278,5	80	114.3	139.7	218	101	325	3,6	8.4
125	25	100125	400	100	139.7	177.8	252	101	325	4	13.0
150	25	100150	600	125	168.3	219.1	272	107	350	4,5	18.0
200	25	100200	870	150	219.1	273.0	280	92	400	4.5	38.0
250	25	100250	1200	200	273.0	355.6	350	108	530	5	74.0

Copyright © Vexve Oy
Tous droits réservés.

Vanne à boisseau sphérique en acier, passage réduit

100 série, soudage / soudage, EN (DIN), DN 300-500, passage réduit

Corps	DN 300-500 Acier, P235GH (1.0345)
Bille	DN 300-500 Acier inoxydable, X5CrNi18-10 (1.4301)
Sceau à billes	DN 300-500 PTFE+C
Tige	DN 300-500 Acier inoxydable, X8CrNiS18-9 (1.4305)
Joint de tige	DN 300-500 FPM
Fonctionnement	DN 300-500 Les vannes sont disponibles avec engrenage manuel ou avec actionneur électrique ou hydraulique

Conditions d'exploitation

-20 °C à +200 °C
En dessous de -20 °C contacter le fabricant
Température ambiante la plus basse autorisée -40 °C
Taux de fuite A (EN 12266-1)

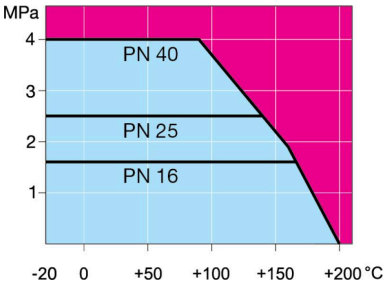

Pas pour vapeur

DN 300-500

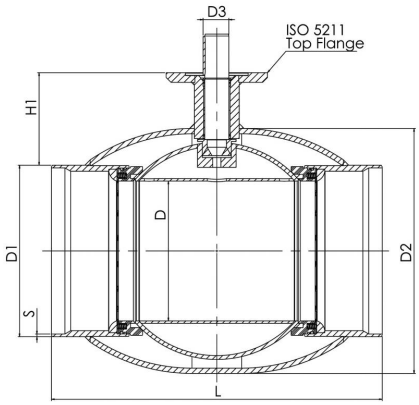

DN	PN	Produit n°	D	D1	D2	D3	H1	L	S	kg
300	25	100300	250	323.9	457.0	50.0	133	550	5.6	110.0
350	25	100350	290	355.6	508.0	50.0	192	686	6,3	170.0
400	25	100400	340	406.4	610.0	70.0	242	762	7,0	250.0
500	25	100500	390	508.0	660.0	90.0	259	914	7,0	400.0

Copyright © Vexve Oy
Tous droits réservés.