Vannes à boisseau sphérique souterraines, passage intégral

157/SL/HG série, soudage / soudage, EN (DIN), DN 150-300, passage intégral

Corps	DN 150-300 Acier, P235GH (1.0345)
Bille	DN 150-300 Acier inoxydable, X5CrNi18-10 (1.4301)
Sceau à billes	DN 150-300 PTFE+C
Tige	DN 150-300 Acier inoxydable, X8CrNiS18-9 (1.4305)
Joint de tige	DN 150-300 FPM
Fonctionnement	DN 150-300 Les vannes sont disponibles avec engrenage angulaire, adaptateur hexagonal standard 27 ou 32 mm
Haut de tige	DN 150-300 Acier inoxydable, X5CrNi18-10 (1.4301)

Conditions d'exploitation

-20 °C à +200 °C
En dessous de -20 °C contacter le fabricant
Température ambiante la plus basse autorisée -40 °C
Taux de fuite A (EN 12266-1)

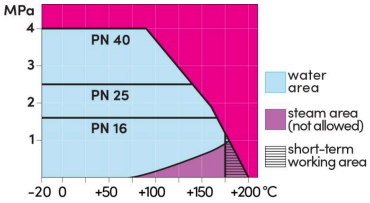

Pas pour vapeur

DN 150-300

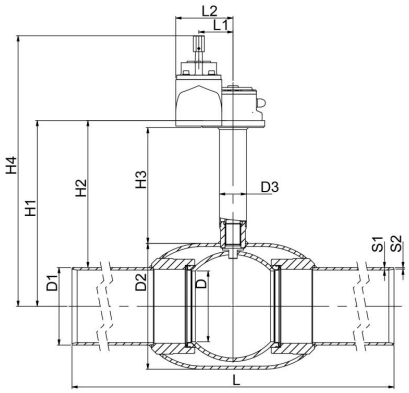

DN 150-300

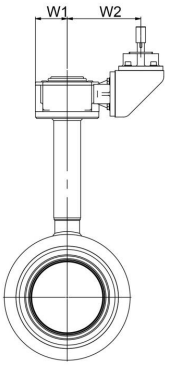

DN	PN	Produit n°	D	D1	D2	D3	H1	H2	H3	H4	L	L1	L2	S1	S2	W1	W2	kg
150	25	157150/SL/HG	150	168.3	273.0	76.1	490	406	334	713	1500	84	149	7,1	4,5	81	198	122.0
200	25	157200/SL/HG	200	219.1	355.6	76.1	525	415	327	764	1500	97	162	7,1	5	90	208	180.0
250	25	157250/SL/HG	250	273.0	457.0	88.9	580	443	331	809	1500	138	222	8,8	5	141	235	250.0
300	25	157300/SE/HG	290	323.9	508.0	114.3	603	440	329	832	1800	138	222	8,8	5,6	141	235	299.0

Copyright © Vexve Oy
Tous droits réservés.