Vannes papillon d'arrêt, passage intégral

BFS F2 série, Δp = 25 bar, bride / bride, DN 300-800, passage intégral

Corps	DN 300-500 Acier, P235GH (1.0345) DN 600-800 Acier P355NL1 (1.0566)
Disque	DN 300-800 Acier inoxydable, GX5CrNiMo19-11-2 (1.4408)
Siège	DN 300-800 1.4542 + placage HCr
Arbre	DN 300-800 Acier inoxydable, X3CrNiMoN27-5-2 (1.4460)
Joint d'arbre	DN 300-800 FPM
Palier	DN 300-800 PTFE + AISI 316 net
Fonctionnement	DN 300-800 La vanne est équipée d'un engrenage manuel
Brides	EN 1092-1 Référence disponible 25

Conditions d'exploitation

Corps :	PN 25
Garniture :	Δp = 25 bar
Température :	-40 °C à +200 °C
	En dessous de 0 °C, contacter le fabricant
Taux de fuite :	A ou B (EN 12266-1)
	Selon les besoins

Pas pour vapeur

DN 300-800

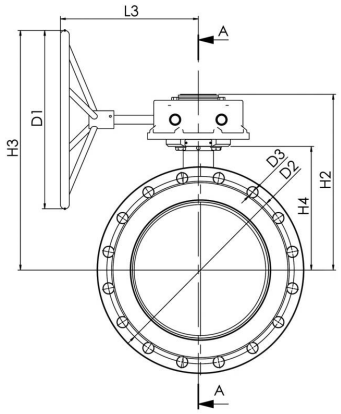

DN 300-800

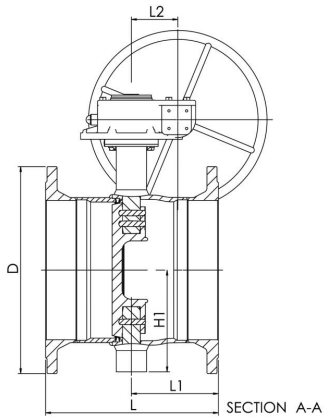

DN	PN	Produit n°	D	D1	D2	D3	H1	H2	H3	H4	L	L1	L2	L3	kg
300	25	BFS300F2	485	400.0	430.0	30.0	247	432	583	315	458	204	105	331	145.0
350	25	BFS350F2	555	400.0	490.0	33.0	255	443	593	325	494	236	105	331	191.0
400	25	BFS400F2	620	500.0	550.0	36.0	285	490	672	347	534	269	130	393	255.0
450	25	BFS450F2	670	400.0	600.0	36.0	330	522	654	399	554	265	130	386	325.0
500	25	BFS500F2	730	400.0	660.0	36.0	360	551	683	408	604	280	130	386	405.0
600	25	BFS600F2	845	500.0	770.0	39.0	440	628	787	450	644	311	140	419	582.0
700	25	BFS700F2	960	400.0	875.0	42.0	495	684	784	501	692	334	182	441	801.0
800	25	BFS800F2	1085	500.0	990.0	48.0	581	791	948	573	750	366	209	483	1240.0

Copyright © Vexve Oy
Tous droits réservés.