Шаровые краны из нержавеющей стали, стандартнопроходной

PN 25, фланец / фланец, DN 65-250, стандартнопроходной

Корпус	DN 65-250 Нержавеющая сталь, X2CrNiMo17-12-2 (1.4404)
Шар	DN 65-250 Нержавеющая сталь, X2CrNiMo17-12-2 (1.4404)
Уплотнение шара	DN 65-250 PTFE+C
Шток	DN 65-250 Нержавеющая сталь, X2CrNiMo17-12-2 (1.4404)
Уплотнение штока	DN 65-250 FPM/NBR
Управление	DN 65-250 Оцинкованная металлическая ручка
Фланец	EN 1092-1 Мы предлагаем PN 10, 16, 25, 40

Условия работы

-20 °C - +200 °C
При температуре ниже -20 °C - обратитесь на завод-производитель.
Самая низкая допустимая температура окружающей среды -40 °C
Класс герметичности A (EN 12266-1)

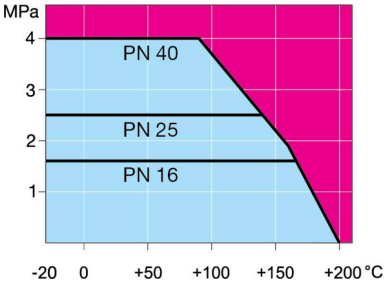

Не для пара

DN 65-150

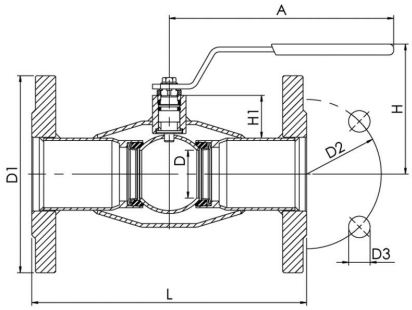

DN 200-250

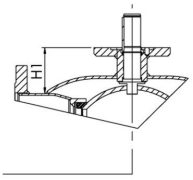

DN	PN	Артикул	A	D	D1	D2	D3	H	H1	L	kg
65	25	286570	278	50	185.0	145.0	18.0	148	51	270	11.0
80	25	286571	278	65	200.0	160.0	18.0	159	58	280	13.3
100	25	286572	278	80	235.0	190.0	22.0	171	54	300	18.9
125	25	286573	400	100	270.0	220.0	26.0	220	68	325	27.7
150	25	286574	600	125	300.0	250.0	26.0	240	74	350	35.9
200	25	286576	870	150	360.0	310.0	26.0	280	92	400	59.0
250	25	286577	1200	200	425.0	370.0	30.0	340	108	550	105.0

Copyright © Vexve Oy
All rights reserved.