Шаровые краны для газа, стандартнопроходной

113/25 серия, PN 25, фланец / фланец, DN 65-250, стандартнопроходной

Корпус	DN 65-250 Сталь, P235GH (1.0345)
Шар	DN 65-250 Нержавеющая сталь, X5CrNi18-10 (1.4301)
Уплотнение шара	DN 65-250 PTFE+C
Шток	DN 65-250 Нержавеющая сталь, X8CrNiS18-9 (1.4305)
Уплотнение штока	DN 65-250 NBR
Управление	DN 65-250 Оцинкованная металлическая ручка
Фланец	EN 1092-1 Мы предлагаем PN 10, 16, 25, 40

Условия работы

-40 °C - +70 °C
При температуре выше +70 °C - обратитесь на завод-производитель.
При температуре ниже -30 °C - обратитесь на завод-производитель.
Самая низкая допустимая температура окружающей среды -40 °C
Класс герметичности A (EN 12266-1)

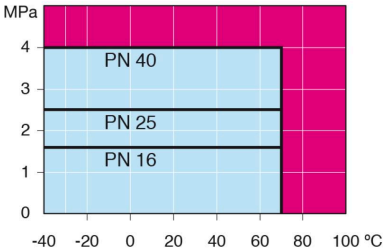

Не для пара

DN 65-150

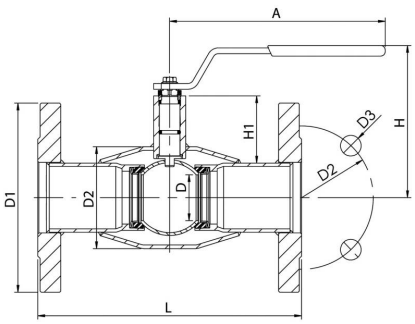

DN 200-250

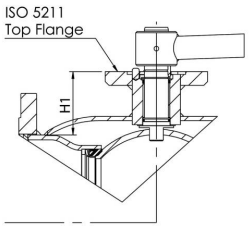

DN	PN	Артикул	A	D	D1	D2	D3	H	H1	L	kg
65	25	113065/25	277,5	50	185.0	145.0	18.0	159	62	270	11.3
80	25	113080/25	277,5	65	200.0	160.0	18.0	171	68	280	14.9
100	25	113100/25	278,5	80	235.0	190.0	22.0	218	101	300	19.0
125	25	113125/25	400	100	270.0	220.0	26.0	252	101	325	29.0
150	25	113150/25	600	125	300.0	250.0	26.0	272	107	350	37.0
200	25	113200/25	870	150	360.0	310.0	26.0	280	92	400	67.0
250	25	113250/25	1200	200	425.0	370.0	30.0	350	108	500	114.0

Copyright © Vexve Oy
All rights reserved.

Шаровые краны для газа, стандартнопроходной

113/25 серия, PN 25, фланец / фланец, DN 300-500, стандартнопроходной

Корпус	DN 300-500 Сталь, P235GH (1.0345)
Шар	DN 300-500 Нержавеющая сталь, X5CrNi18-10 (1.4301)
Уплотнение шара	DN 300-500 PTFE+C
Шток	DN 300-500 Нержавеющая сталь, X8CrNiS18-9 (1.4305)
Уплотнение штока	DN 300-500 NBR
Управление	DN 300-500 Могут быть укомплектованы ручным редуктором, электрическим или гидравлическим приводом
Фланец	EN 1092-1 Мы предлагаем PN 10, 16, 25, 40

Условия работы

-40 °C - +70 °C
При температуре выше +70 °C - обратитесь на завод-производитель.
При температуре ниже -30 °C - обратитесь на завод-производитель.
Самая низкая допустимая температура окружающей среды -40 °C
Класс герметичности A (EN 12266-1)

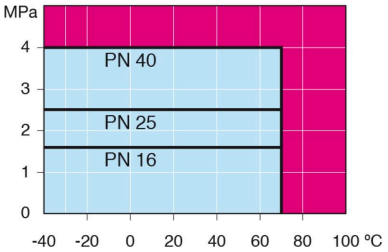

Не для пара

DN 300-600

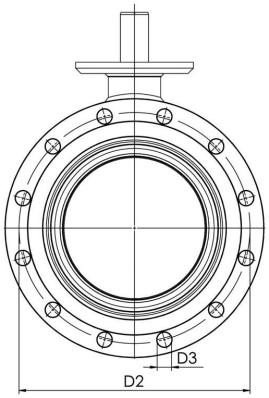

DN 300-600

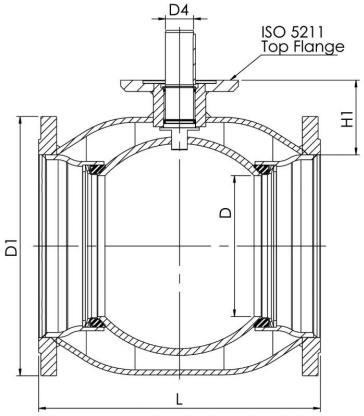

DN	PN	Артикул	D	D1	D2	D3	D4	H1	L	kg
300	25	113300/25	250	485.0	430.0	30.0	50.0	133	500	163.0
350	25	113350/25	290	555.0	490.0	33.0	50.0	192	706	254.0
400	25	113400/25	340	620.0	550.0	36.0	70.0	242	810	365.0
500	25	113500/25	390	730.0	660.0	36.0	90.0	259	978	574.0

Copyright © Vexve Oy
All rights reserved.